Procedura di assemblaggio

per piscine in cemento

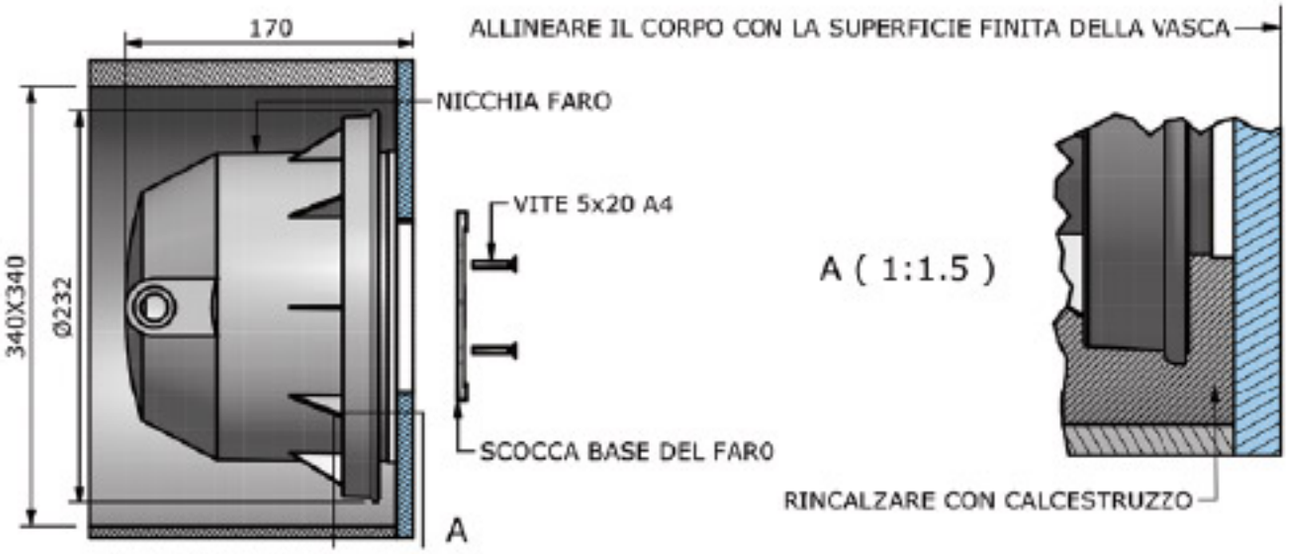

per piscine in cemento con membrana in PVC

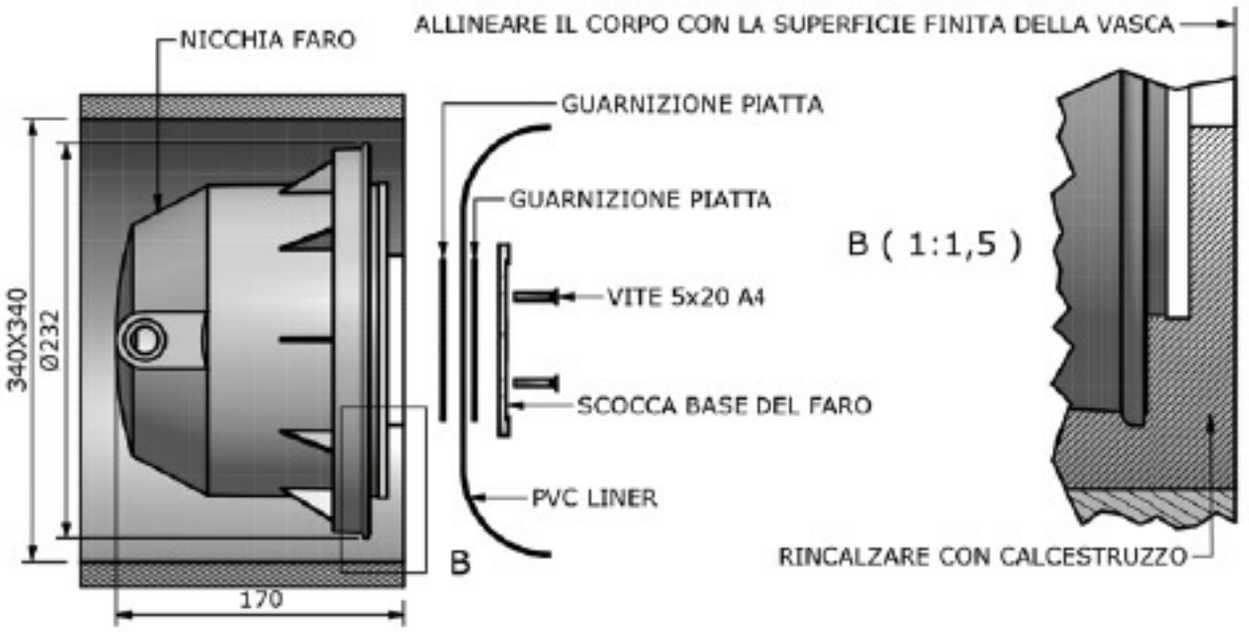
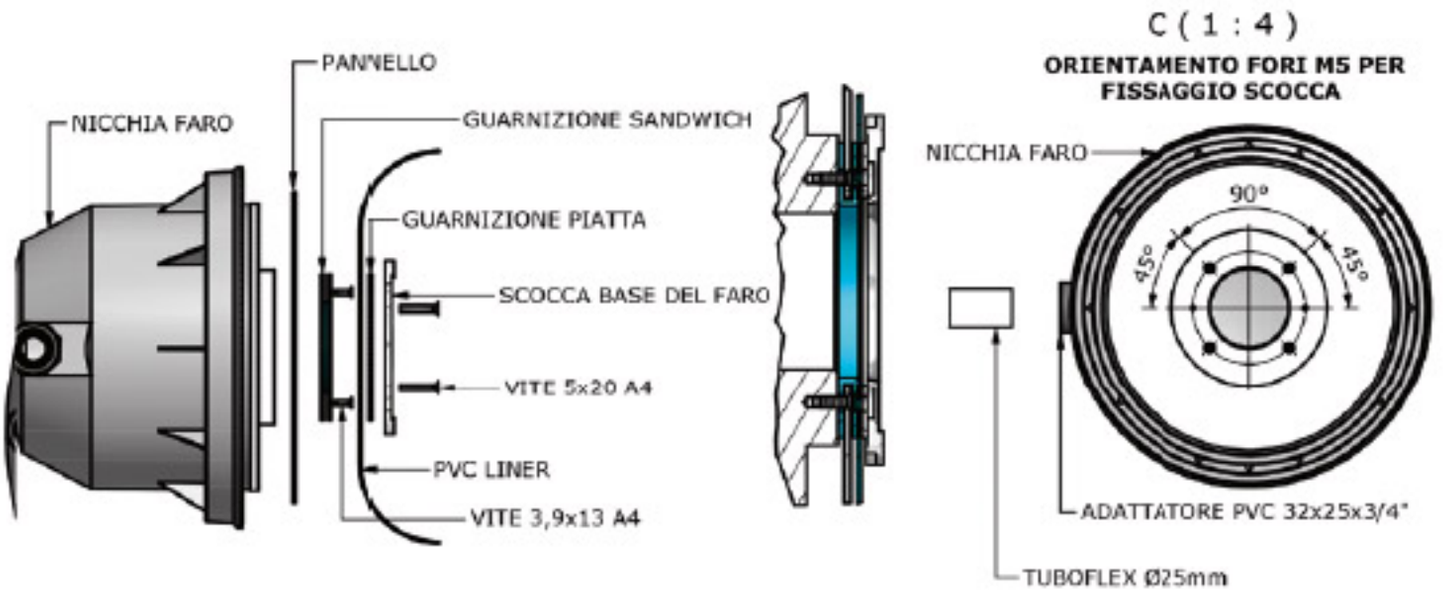
per piscine in pannelli HD prefabbricati in metallo