ESPLOSO COD. 0145115 - 0145117
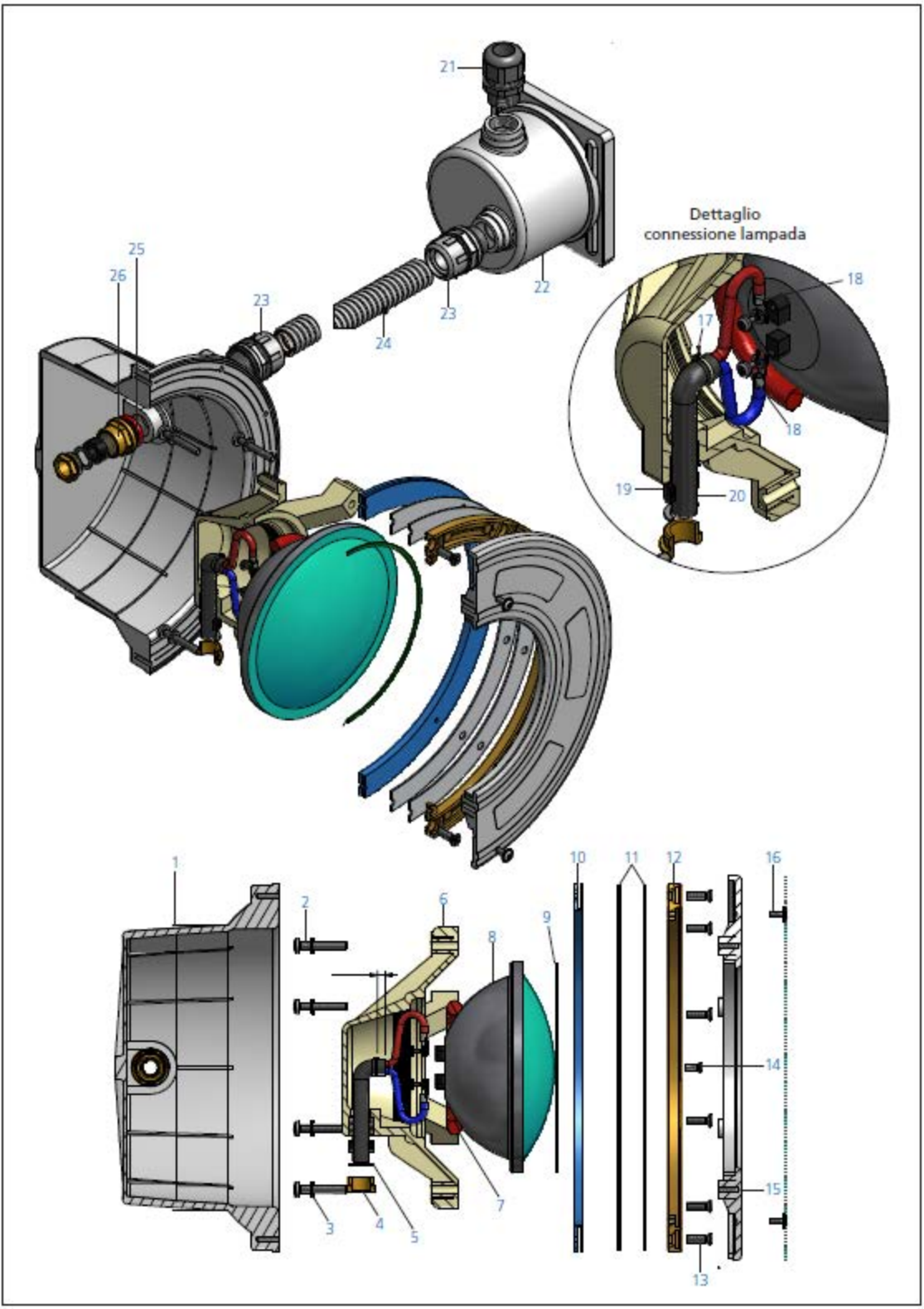
faro LED su nicchia grande (ø270 foro su pannello)